SECTIUNE LONGITUDINALA

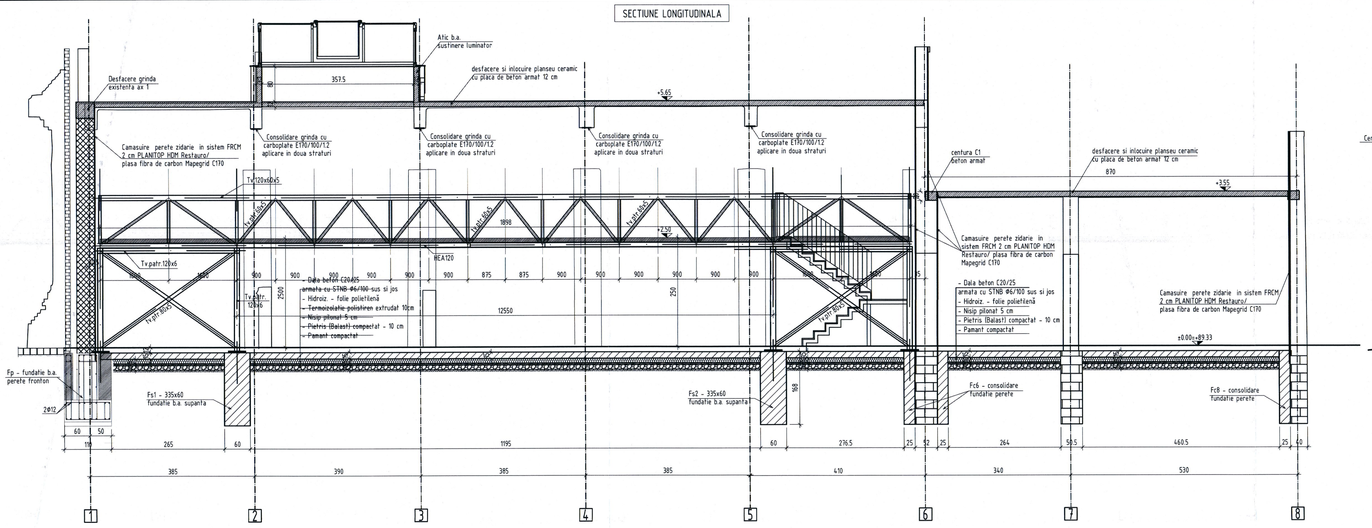

SECTIUNE TRANSVERSALA

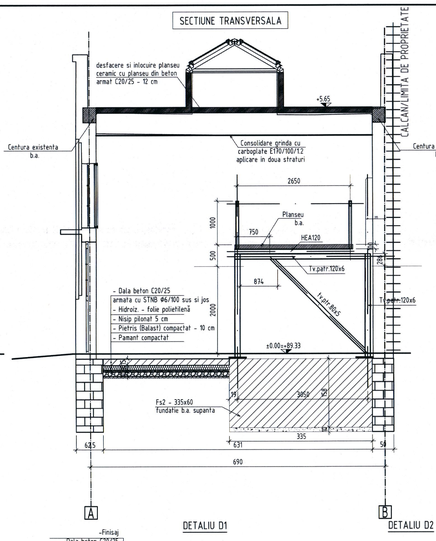

DATE GENERALE SEISMICE :
- conform P100-1/2013 ag=0.20 g , Tc=0.70 s;
- clasa de importanta a constructiei este III, conform normativ P100-1/2013 (γ_I = 1.0).

DATE GENERALE TEREN:
- Cota ±0,00 este +89.33 m.
- Cota terenului amenajat CTA=-0,08m
- Adancimea de inghet Conform STAS 6054-77 este -0,90 m.
- fundatiile s-au proiectat in conformitate cu prevederile studiului geotehnic ntocmit de BABA &PAUNESCU PRO GEO S.R.L:
- Stratificatie:
- 0,00 - 1,60m - umplutura pământ nisipos cu resturi de cărămidă si beton
- 1,60 - 3,00m - nisip fin prăfos galben vânăt,
- 3,00 - 4,00m - nisip fin si mijlociu galben vânăt,
- 4,00 - 5,00m - argila prăfoasă nisipoasa galbena vănăta cu oxizi,
- 5,00 - 6,00m - argila prăfoasă galben vănată cu oxizi ,

Conform sondajului efectuat la întocmirea studiului geotehnic, adâncimea de fundare este Df=1.80m fata de CTN, iar lățimea tălpii este de cca. 50 cm.

Camasuirea peretilor din zidarie de caramida in sistem FRCM

1. Se vor rostui peretii din zidarie prin indepartarea materialului existent pe o adancime de aprox. 2 - 3 cm;
2. Se va spala zidaria cu jet de apa subpresiune, inclusiv se vor curata rosturile de impuritati, resturi de mortar si parti neaderente;
3. Se vor scoate caramizile in faza de degradare si se vor inlocui cu caramizi cu aceleasi caracteristici fizico-mecanice ca si cele originale;
4. Stratul suport, pentru aplicarea sistemului de consolidare va trebui sa fie compact, rezistent, fara parti neaderente compatibil cu mortarul de consolidare, Planitop HDM Restauro. Rezistenta la smulgere a stratului suport trebuie sa fie de minim 1 N/mm2, iar mortarul ce se va aplica in rosturi va trebui sa aiba aceeasi rezistenta la smulgere;
5. Se va introduce in rosturi un mortar pe baza de ciment la care se va adauga latexul Planicrete intr-o proportie de 30 kg/mc de mortar.
6. Se vor taia la dimensiuni, corespunzator locului unde vor fii amplasate, ancorele din fibre de carbon, Mapewrap G Fiocco, d = 12 mm la dimensiunile prevazute in proiect, respectiv 25 cm (introdus in gauri) + 25 cm (rasfirat pe sistemul consolidat) = 50 cm;
7. Impregnarea capatului terminal al ancorelor din fibre de carbon prin scufundarea acestora intr-o rasina epoxidica, Primer SN. Scopul impregnarii este acela de a crea un capat rigid pentru a putea fii introduse in gauri;
8. Aplicarea unui strat uniform de Planitop HDM Restauro, in grosime de aprox. 8 mm folosind o mistrie metalica dreapta. Aplicarea grosimii de 8 mm se va face in doua straturi succesive proaspat pe proaspat;
9. Aplicarea tesaturii din fibre de carbon Mapegrid C170, la colturile peretilor din zidarie, si inglobarea ei in stratul de Planitop HDM Restauro proaspat aplicat anterior, prin presarea usoara cu o mistrie. Aplicarea tesaturii din fibre de carbon se va realiza fie de sus in jos fie de jos in sus, finandu-se seama de aceasta orientare cand se va realiza inglobarea ei in mortar.
10. Se vor petrece tesaturile din fibre de carbon si din fibre de carbon pe o latime de minim 5 cm la colturi;
11. Se va aplica cel de-al doilea strat de Planitop HDM Restauro in grosime de 12 mm astfel incat plasa din fibre de carbon Mapegrid C170 sa fie complet acoperite. Aplicarea mortarului se va face in doua treceri succesive proaspat pe proaspat;
12. Realizarea gaurilor cu diametrul de 14 sau 16 mm in elemente de zidarie in felul urmator:
- se vor realiza gauri in campul peretilor, gauri inclinate la un unghi de aprox. 150 fata de orizontala, numai dupa ce cel de-al doilea strat de mortar Planitop HDM Restauro s-a intarit. Se vor realiza gaurile conform proiectului, respectiv 15 cm spre colturi si 25 cm spre cealalta extremitatea peretelui de consolidat, distanta dintre axele gaurilor fiind variabila. Consolidarea se va face pe o singura fata, gaurile se vor da cu 5 cm mai adanci decat ½ din grosimea peretelui (spre ex. la un perete de 38 cm adancimea gaurilor va fi de 19 cm + 5 cm = 25 cm). Pe inaltimea peretelui se vor da gaurile la distanta prevazuta in proiect, respectiv la o distanta interax de 100 cm;
13. Se vor umple gaurile initial pe o portiune de aprox. 1/3 din adancimea acesteia cu ancora chimica, Mapefix VE-SF;
14. Se vor introduce ancorele in gaurile formate, in campul peretilor, cu capatul rigid, dupa care se vor rasfira capetele libere, sub forma de evantai pe tesatura din fibre de carbon inglobata in patul de mortar aplicat anterior. Rasfirarea se va efectua prin intermediul unui strat de mortar Planitop HDM Restauro, intr-un strat de aprox. 2-3 mm;
15. Planeifatea suportului se va putea realiza prin aplicarea unui mortar pe baza de var in grosimea adecvata.

PLAN ANSAMBLU FUNDATII SI INTERVENTII LA COTA ±0.00

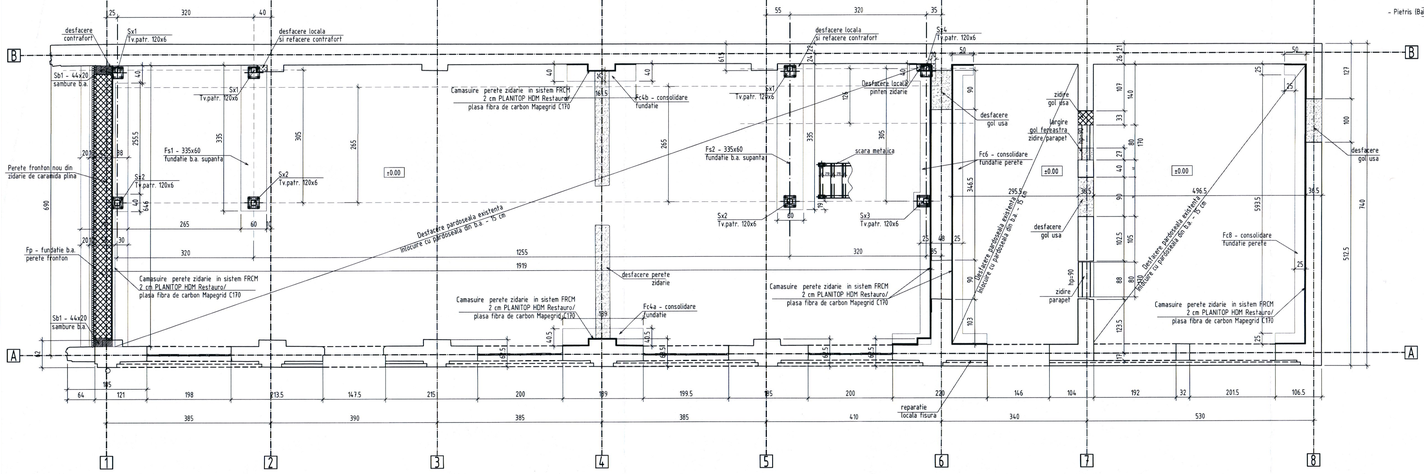

PLAN ANSAMBLU INTERVENTII LA ACOPERIS

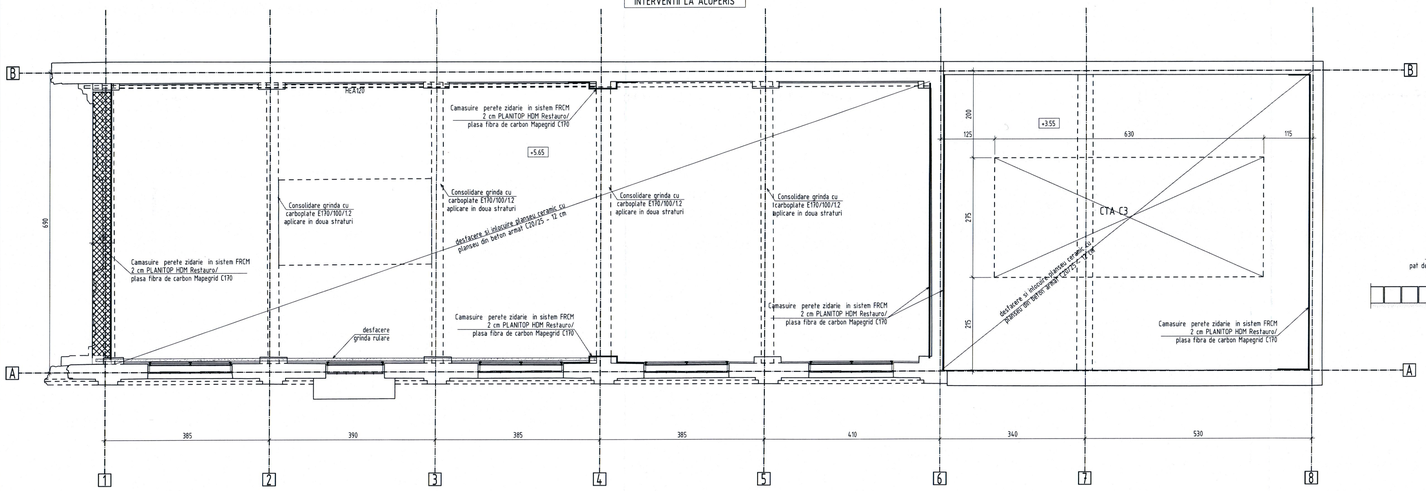

DETALIU D1

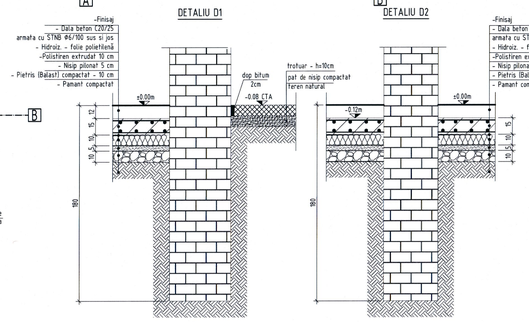

DETALIU D2

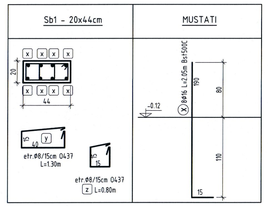

DETALIU Fc6 - CONSOLIDARE FUNDATIE ANCORARE CAMASUIRE PERETI IN FUNDATIE

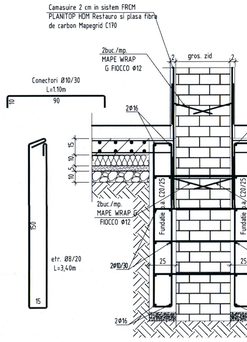

DETALIU Fc8 - CONSOLIDARE FUNDATIE ANCORARE CAMASUIRE PERETI IN FUNDATIE

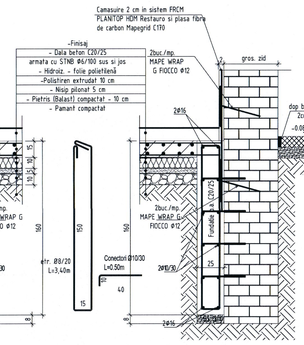

DETALIU Fc4a - CONSOLIDARE FUNDATIE ANCORARE CAMASUIRE PERETI IN FUNDATIE

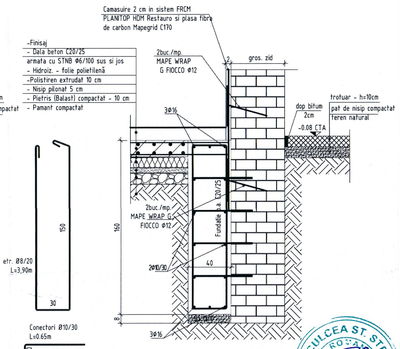

Fp1 - fundatie perete fronton

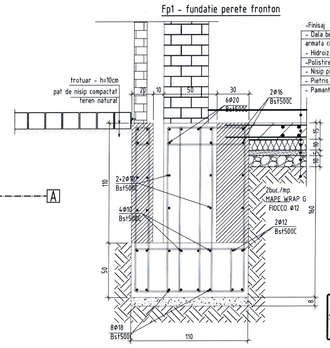

Fs1 (Fs2) - fundatie supanta

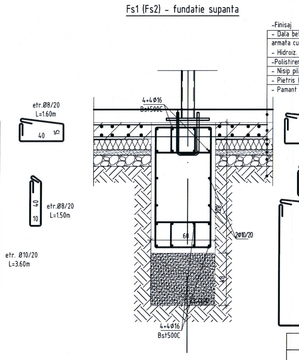

LEGENDA

- LIMITA DE PROPRIETATE
- CAMASUIRE PERETE ZIDARIE IN SISTEM FRCM 2 CM PLANITOP HDM RESTAURO/ PLASA FIBRA DE carbon Mapegrid C170
- DESFACERI ZIDARII
- DESFACERE PLANSEU BETON ARMAT
- INCHIDERE PRIN REZIDIRE GOL IN ZIDARIE (ATENTIE! ZIDARIA SE VA TESE)

MATERIALE:	
* BETON ARMAT:	C20/25
* CIMENT:	CEM I 32.5R
* OTEL BETON:	OB37 - Bst500C;
* MORTAR	M100T, M100Z
* MORTAR BICOMPONENT:	PLANITOP HDM Restauro
* PLASA FIBRA carbon:	Mapegrid C170
*OTEL	S235JR

B1	06.2025	ing. Dan Stanel	ETAPIZARE PROIECT - 2025. PROIECT TEHNIC
A1	04.2025	ing. Dan Stanel	ETAPIZARE PROIECT - 2025
A	10.2021	ing. Dan Stanel	EDITIE INITIALA
Actualizari:	Data:	Responsabil:	Modificari:

expert tehnic:	dr.ing. Gabriela Schneider	Referat nr. RE-19/06.04.2025	
verificator proiect:	ing. Stela Neculcea	Referat nr. 3383/10.04.2025	
proiectant general:	B.I.A. Serban I. Daniel Lucian, Aleea Izvor, nr. 4, ap.37, Cluj-Napoca, jud. Cluj, CIF RO27995400		
proiectant specialitate:	S.C. ARHIPATIAL STUDIO S.R.L.		
specialitate:	numele:	semnătura:	
SEF PROIECT:	ing. Serban Daniel		
PROIECTAT:	ing. Dan Stanel		
DESENAT:	ing. Relu Iordan		

beneficiar: Primăria Municipiului Timisoara, Bd. C.D. Loga 1, 300030

obiectiv: Centru pentru Artă, Tehnologie si Experiment - Multiplexity - Faza II

amplasament: bd. Take Ionescu, nr. 56-58, mun. Timisoara, jud. Timis

faza proiect: P.T.

scara: 1:50 | data: 10.2021 | nr. proiect: 18.03/2021

plansa: PLAN ANSAMBLU INTERVENTII CORP C3

nr. pl. | P | T | RecC3 | 01 | B1

NECULCEA ST. STELIAN, ROMÂNA, NR. 1223, A1, A2, A3, VERIFICATOR PROIECTE

SCHNEIDER I. GABRIEL, ROMÂNA, ARAD, NR. 09706, A1, EXPERT TEHNIC

SCHNEIDER I. GABRIEL, ROMÂNA, ARAD, NR. 09710, A2, EXPERT TEHNIC

ACOPERIRE MINIMA CU BETON:
- * PLACI: 1.5 cm
- * GRINZI, STALPI: 2.5 cm
- * FUNDATII: 5.0 cm

DETALII DE ANCORARE A BARELOR LA INTERSECTII

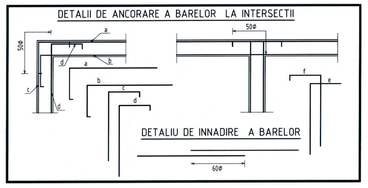

ATENTIE!! COTA ±0.00 REPREZINTA NIVELUL PARDOSELII FINITE A PARTERULUI.
ATENTIE!! COTELE NU SE MASOARA CU RIGLA PE PLAN.
ATENTIE!! SE VOR RESPECTA NORMELE DE PROTECTIE A MUNCII IN CONF. CU LEGEA 90/1997 SI CU NTSM REFERITOARE LA LUCRARILE DE SAPATURI, PRECUM SI SPECIFICATILE DIN CAIETUL DE SARCINI.
PROTEJAREA LUCRĂRILOR DE SĂPĂTURĂ PENTRU FUNDAȚII SE VA FACE PRIN SPRIJINIRI.
SOLUȚIA PENTRU SPRIJINIRI SI TEHNOLOGIA ADOPTATA VA FI STABILITA DE CĂTRE CONSTRUCTOR ÎMPREUNĂ CU PROIECTANTUL DE REZISTENTA.

MASURI DE PROTEJARE A TERENULUI DE FUNDARE SI FUNDATIILOR CONTRA APELOR DIN PRECIPITATII, IN TIMPUL EXPLOATARII

- Trotuare de protectie etanse in jurul cladirii, late de 1.00 m si cu panta spre exterior de min. 5%;
- colectarea apelor de pe acoperis prin jgheaburi si burlane a caror scurgere sa fie asigurata prin rigole si santuri dalate;
- executarea unui sistem general colector al apelor pluviale din amplasamenta astfel incat apele sa nu stagneze in preajma constructiei.

SECTIUNE LONGITUDINALA SUPANTA

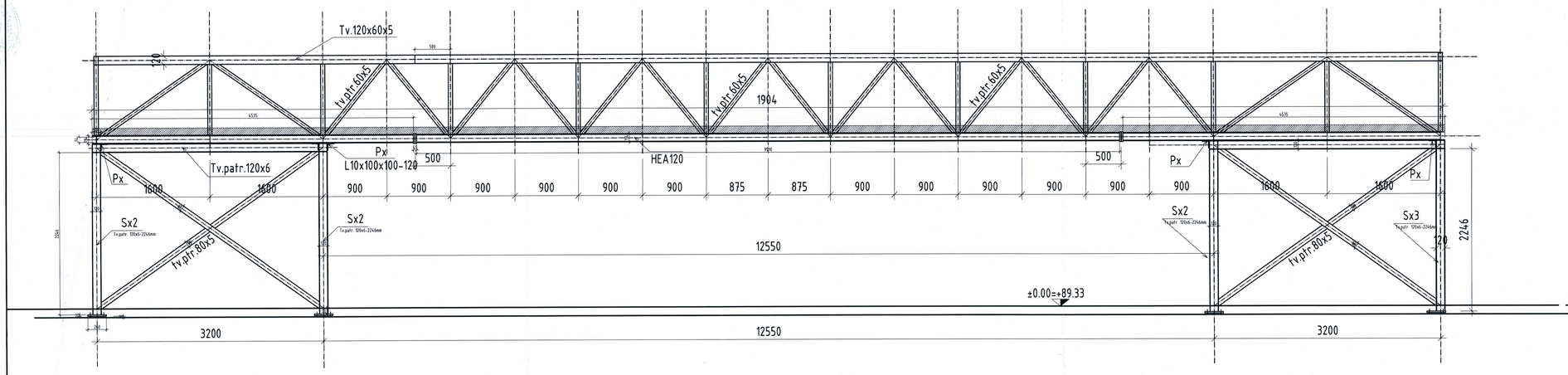

SECTIUNE SCARA SUPANTA

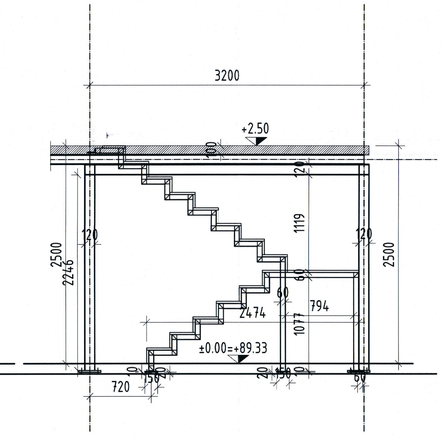

PLANSEU COTA +2.50 m

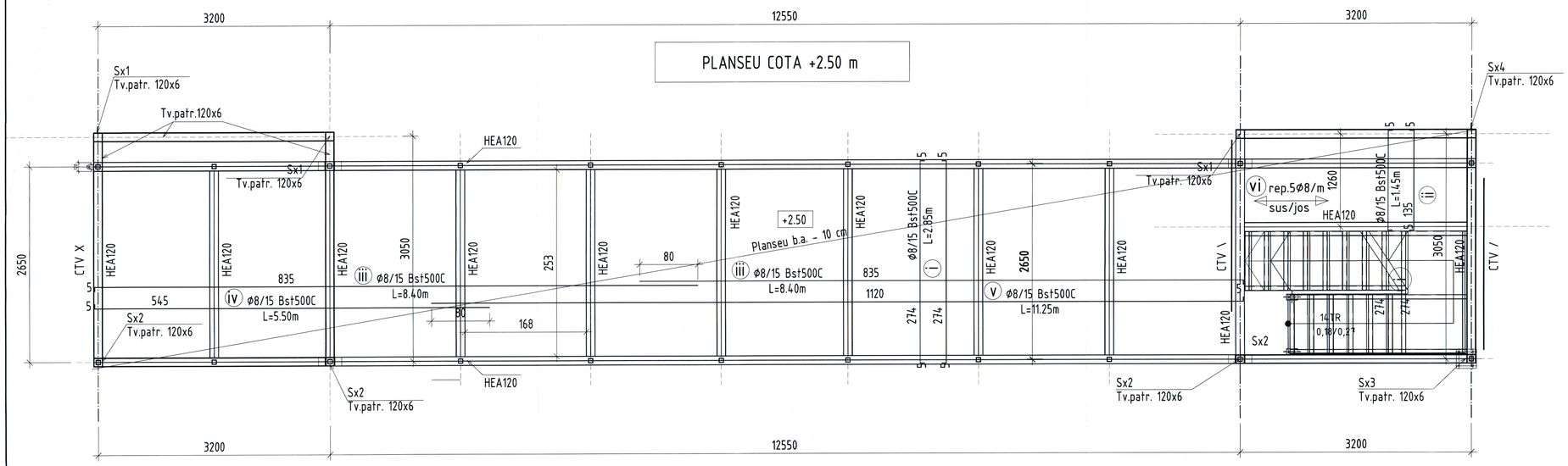

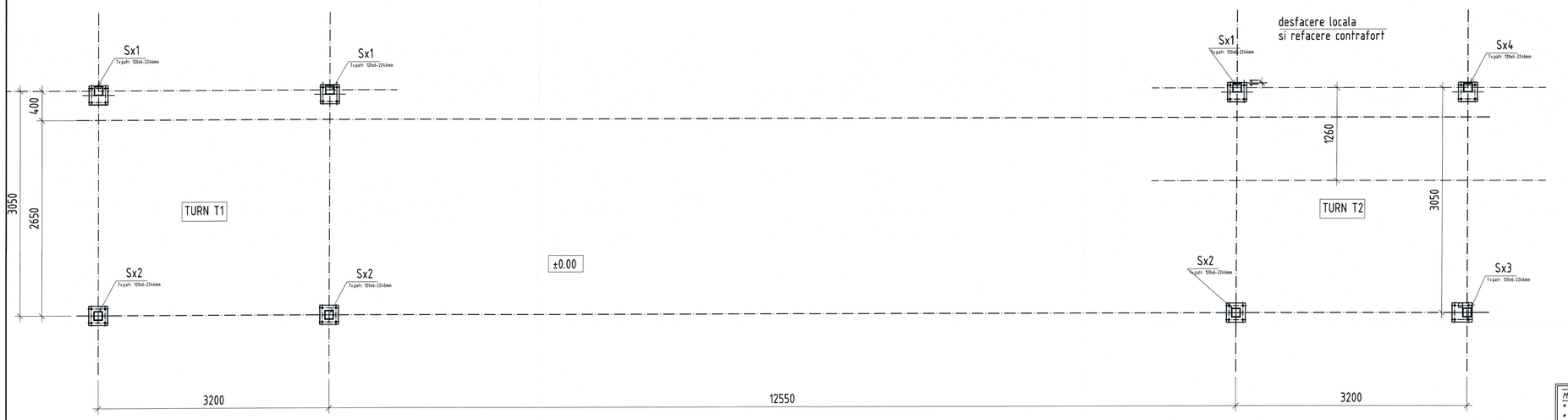

DETALIU FIXARE CONECTORI PLACA

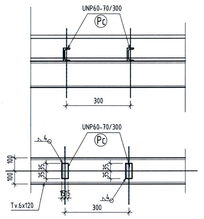

CARCASE BULOANE - B1

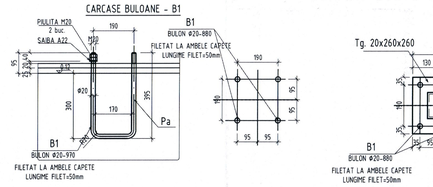

NOTA :
- Nivelul de acceptare al sudurilor va fi "C" pentru sudurile in relief, si "B" pentru sudurile in adancime,conform normativ C150/99.
- Categoria de executie B conform STAS 767/0-88.
- Preasamblarea elementelor metalice se va efectua conform normativului C133-2014.
- Executia Îmbinarilor prin sudura se va face numai cu lucratori atestati.
- Sudurile foarte subtiri se vor executa la amperaj redus.
- În pozitia de preasamblare suruburile vor trebui sa poata fi introduse normal, fara efort.
- Verificarile Îmbinarilor se vor face cu ajutorul spionului, conform normativului C133-2014.
- Realizarea Îmbinarilor definitive va Începe numai dupa efectuarea futuror verificarilor si remedierilor menionate In normativul C133-2014.
- Buloanele se strang 50% din capacitate.
- Pentru asigurarea planeitatii flanselor fata de axul vertical al stalpului se va realiza o abatere la margine pentru spion de 0.2 mm.
- In uzina se executa grundurea elementelor metalice cu doua straturi de grund.
- Nu se vopsesc si nu se protejeaza cu alte produse suprafetele si gaurile Îmbinarilor cu buloane, suprafetele din vecinatatea Îmbinarilor de montare prin sudura. Elementele care se Îmbina nu vor fi grundulte In zonele de contact ale Îmbinarii si ale ecliselor
- Dupa terminarea montarii se aplica ultimul strat exterior de vopsea.
- In dreptul golurilor tabla cutata se va decupa inainte de turnarea betonului.
- Golurile se cofreaza cu cutii.

NOTA:
Abaterile admise pentru Îmbinarile elementelor metalice sunt:
- abateri de la diametrul gaurilor: -0.5 mm < Δ/dg < +0.5 mm
- abateri de la distantele dintre gauri: -0.5 mm < Δ/ls < +0.5 mm
- abateri de la distantele dintre gaurile marginale si marginile corespondente ale elementelor care se Îmbina: -0.5 mm < Δ/lm < +0.5 mm
- Abaterile limita admise la forma si dimensiunile elementelor metalice vor respecta STAS 767/0-88

Abaterile limita admise la montajul elementelor metalice vor respecta STAS 767/0-88:
- deplasarea suruburilor de ancoraj In plan orizontal: 5 mm
- abaterea lungimii filetului surubului de ancoraj +30/-30 mm.

NOTA:
- Dupa executia elementelor din beton si Inainte de confectionarea elementelor metalice se va efectua o verificare a cotelor betonului pentru a se asigura montarea corecta a confectiei metalice.
- In cazul constatarii unor abateri care necesita modificari ale elementelor metalice, acestea se vor efectua numai dupa consultarea proiectantului si cu acordul acestuia.

NOTA:
- Toate cotele de nivel din prezentul plan se raporteaza la cota ±0.00.
- Prezentul plan sa va citi impreuna cu planurile de arhitectura si instalatii
- Cotele nu se masoara cu rigla pe plan.

Grosimea metalului 1	Grosimea metalului 2	Tip sudura	SECTIUNE			
3	3					
4	4					
5	5					
6	6					
8-10	8					
12-20	8					
22-30	8					

Tuturor placilor de capat sau de sprijin cu sudura in adancime si patrundere totala!

IMBINARE IN "T"		IMBINARE PE MUCHIE	
PE O SINGURA PARTE	PE AMBELE PARTI	PE O SINGURA PARTE	PE AMBELE PARTI FARA INDEPARTAREA MARGINALOR

B.20	20°±10°	0.2	3.4
21.40	45°±10°	0.2	4.8
5.20	20°±10°	0.2	1.2
B.20	40°±10°	0.2	3.4
5.10	35°±10°	0.2	-

ACOPERIRE MINIMA CU BETON:	
* PLACI:	1.5 cm
* GRINZI, STALPI:	2.5 cm
* FUNDATII:	5.0 cm

MATERIALE:	
* BETON ARMAT:	C20/25
* CIMENT:	1A-S 32.5
* OTEL BETON:	OB37 ; Bst500C;
* MORTAR	M100T, M100Z
* MORTAR BICOMPONENT:	PLANITOP HDM Restauro
* PLASA FIBRA carbon:	Mapegrid C170
*OTEL	S235JR

B1	06.2025	ing. Dan Stanel	ETAPIZARE PROIECT - 2025. PROIECT TEHNIC
A1	04.2025	ing. Dan Stanel	ETAPIZARE PROIECT - 2025
A	10.2021	ing. Dan Stanel	EDITIE INITIALA
Actualizari:	Data:	Responsabil:	Modificari:

expert tehnic:	dr.ing. Gabriela Schneider	Referat nr. RE.16/06.04.2025
verificator proiect:	ing. Stela Necula	Referat nr. 3287/10.04.2025

proiectant general: B.I.A. Serban I. Daniel Lucian, Aleea Iezer, nr. 4, ap.31, Cluj-Napoca, jud. Cluj, tel.0742795490

proiectant de specialitate: S.C. ARHICPATIAL STUDIO S.R.L. Str.Avram Iancu, Nr. 38 Timpuriu, Jud.Timis, Tel.0723.600.600, Cod Unic de Inregistrare RO 18423000, J35/2166/2005, Cont de virament RO RNCB RO 18423000, Sediul social: Str.Avram Iancu, Nr. 38 Timpuriu, Jud.Timis

specialitate:	numele:	semnatura:
SEF PROIECT:	arh. Serban Daniel	
PROIECTAT:	ing. Dan Stanel	
DESENAT:	ing. Relu Iordan	

beneficiar: Primăria Municipiului Timisoara, Bd. C.D. Loga 1, 300030

obiectiv: Centru pentru Artă, Tehnologie si Experiment - Multiplexity - Faza II

amplasament: bd. Take Ionescu, nr. 56-58, mun. Timisoara, jud. Timis

faza proiect: P.T.
scara: 1:50 | data: 10.2021 | nr. proiect: 18.02/02

denumire: PLAN SECTIUNI, VEDERI SI ARMARE PLANSEU METALICA SUPANTA

nr. pl. P T ReC3 02 B1

GOL USA NOU CREAT (lgol < 1.50)

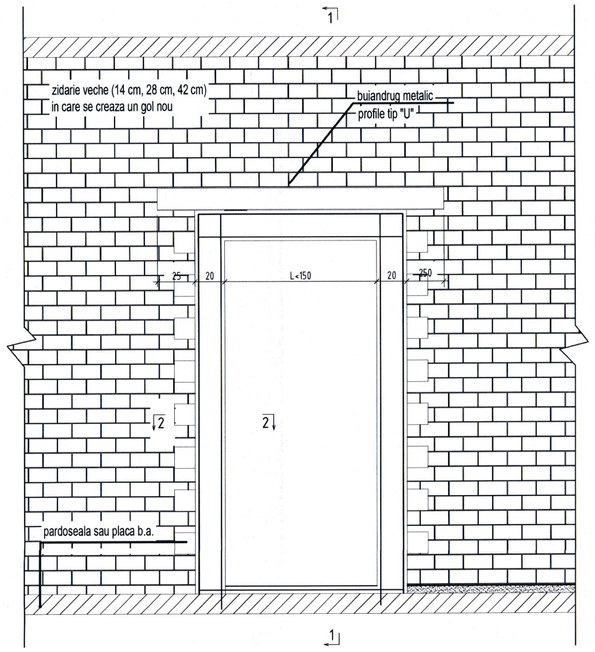

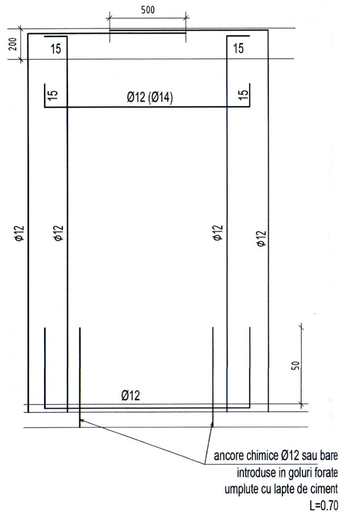

SECTIUNE 1-1

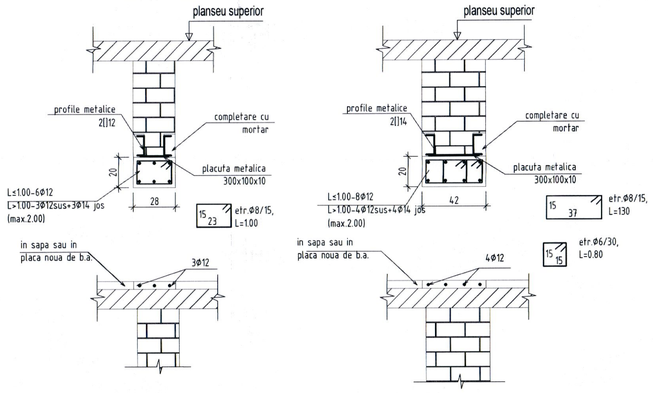

REALIZARE UMPLERE GOL ZIDARIE

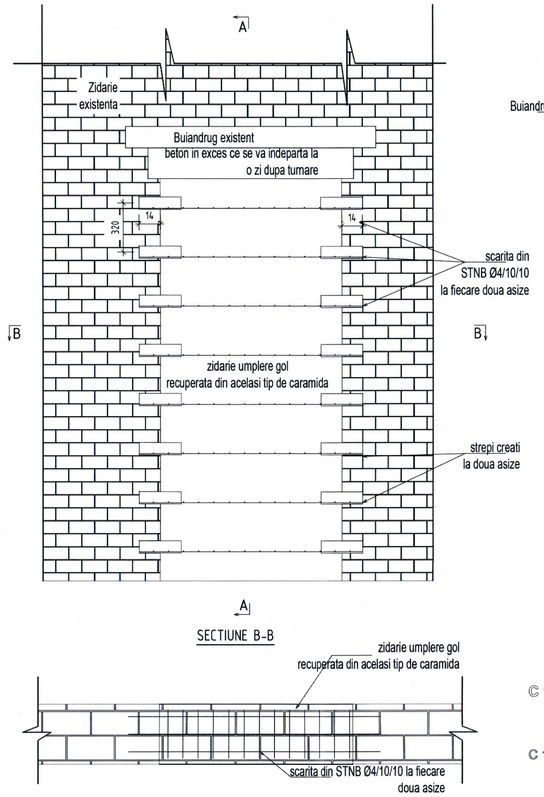

SECTIUNE B-B

SECTIUNE A-A

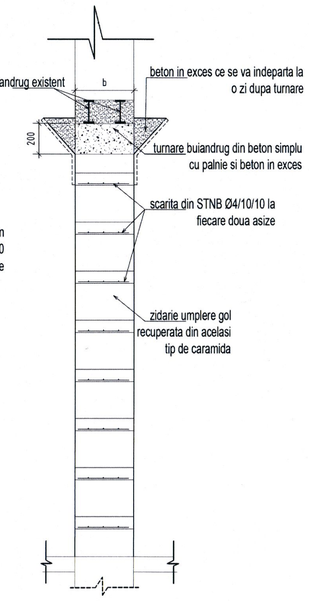

Camasuirea peretilor din zidarie de caramida in sistem FRCM

1. Se vor rostui peretii din zidarie prin indepartarea materialului existent pe o adancime de aprox. 2 - 3 cm;
2. Se va spala zidaria cu jet de apa subpresiune, inclusiv se vor curata rosturile de impuritati, resturi de mortar si parti neaderente;
3. Se vor scoate caramizile in faza de degradare si se vor inlocui cu caramizi cu aceleasi caracteristici fizico-mecanice ca si cele originale;
4. Stratul suport, pentru aplicarea sistemului de consolidare va trebui sa fie compact, rezistent, fara parti neaderente compatibil cu mortarul de consolidare, Planitop HDM Restauro. Rezistenta la smulgere a stratului suport trebuie sa fie de minim 1 N/mm2, iar mortarul ce se va aplica in rosturi va trebui sa aiba aceeasi rezistenta la smulgere;
5. Se va introduce in rosturi un mortar pe baza de ciment la care se va adauga latexul Planicrete intr-o proportie de 30 kg/mc de mortar.
6. Se vor taia la dimensiuni, corespunzator locului unde vor fii amplasate, ancorele din fibre de carbon, MapeWrap G Fiocco, d = 12 mm la dimensiunile prevazute in proiect, respectiv 25 cm (ntrodus in gauri) + 25 cm (rasfirat pe sistemul consolidat) = 50 cm;
7. Impregnarea capatului terminal al ancorelor din fibre de carbon prin scufundarea acestora intr-o rasina epoxidica, Primer SN. Scopul impregnarii este acela de a crea un capat rigid pentru a putea fii introduse in gauri;
8. Aplicarea unui strat uniform de Planitop HDM Restauro, in grosime de aprox. 8 mm folosind o mistrie metalica dreapta. Aplicarea grosimii de 8 mm se va face in doua straturi succesive proaspat pe proaspat;
9. Aplicarea tesaturii din fibre de carbon Mapegrid C170, la colturile peretilor din zidarie, si inglobarea ei in stratul de Planitop HDM Restauro proaspat aplicat anterior, prin presarea usoara cu o mistrie. Aplicarea tesaturii din fibre de carbon se va realiza fie de sus in jos fie de jos in sus, tinandu-se seama de aceasta orientare cand se va realiza inglobarea ei in mortar.
10. Se vor petrece tesaturile din fibre de carbon si din fibre de carbon pe o latime de minim 5 cm la colturi;
11. Se va aplica cel de-al doilea strat de Planitop HDM Restauro in grosime de 12 mm astfel incat plasa din fibre de carbon Mapegrid C170 sa fie complet acoperite. Aplicarea mortarului se va face in doua treceri succesive proaspat pe proaspat;
12. Realizarea gaurilor cu diametrul de 14 sau 16 mm in elemente de zidarie in felul urmator:
- se vor realiza gauri in campul peretilor, gauri inclinate la un unghi de aprox. 150 fata de orizontala, numai dupa ce cel de-al doilea strat de mortar Planitop HDM Restauro s-a intarit. Se vor realiza gaurile conform proiectului, respectiv 15 cm spre colturi si 25 cm spre cealalta extremitatea peretelui de consolidat, distanta dintre axele gaurilor fiind variabila. Consolidarea se va face pe o singura fata, gaurile se vor da cu 5 cm mai adanci decat ½ din grosimea peretelui (spre ex. la un perete de 38 cm adancimea gaurilor va fi de 19 cm + 5 cm = 25 cm). Pe inaltimea peretelui se vor da gaurile la distanta prevazuta in proiect, respectiv la o distanta interax de 100 cm;
13. Se vor umple gaurile initial pe o portiune de aprox. 1/3 din adancimea acesteia cu ancora chimica, Mapefix VE-SF;
14. Se vor introduce ancorele in gaurile formate, in campul peretilor, cu capatul rigid, dupa care se vor rasfira capetele libere, sub forma de evantai pe tesatura din fibre de carbon inglobata in patul de mortar aplicat anterior. Rasfirarea se va efectua prin intermediul unui strat de mortar Planitop HDM Restauro, intr-un strat de aprox. 2-3 mm;
15. Planeitatea suportului se va putea realiza prin aplicarea unui mortar pe baza de var in grosimea adecvata.

C 1. REPARAREA ŞI CONSOLIDAREA PEREŢILOR PORTANŢI DIN ZIDĂRIE DE CĂRĂMIDĂ GRAV AVARIATĂ :

(CU CRĂPĂTURI SAU CU FISURI SUCCESIVE APROPIATE)

C 1.1. Urmarind traseul crapaturii sau al fisurilor succesive apropiate, se desface local zidaria existenta avariata incepind de jos, rind cu rind, prin indepartarea caramizilor rupte, pe maxim 3-5 asize. Zonele de contact (sanatoase) se curata bine de resturile de mortar, etc, prin periere energica cu peria de sirma si suflare de aer sub presiune.

C 1.2. Zona de contact se spala cu apa apoi se amorseaza cu lapte de var.
Se reface zidaria (pe asizele respective) cu caramizi de acelasi tip si dimensiuni, de buna calitate, utilizind mortar M50Z si asigurind legatura prin tesere intre zidaria veche si cea noua.
Se repeta operatiile pe intreg traseul crapaturii sau al fisurii respective.

C 1.3. Se reface tencuiala local.

C 2. REPARAREA ŞI CONSOLIDAREA PEREŢILOR PORTANŢI DE CĂRĂMIDĂ PRIN INJECTAREA FISURILOR CU MORTAR

C 2.1. Urmarind traseul fisurii se indeparteaza tencuiala pe o latime de 15 cm de fiecare parte a fisurii (in total 15+15=30 cm)

C 2.2. Resturile de moloz si praf se indeparteaza prin periere energica cu peria de sarma si suflare de aer sub presiune

C 2.3. Se spala zona fisurii cu apa sub presiune.

C 2.4. Dealungul fisurii de la partea cea mai de jos, la circa 60 -90 cm echidistanta se introduc pe o adincime de 5 cm stuturile de injectare din tub PVC sau metalice care se fixeaza cu mortar de ciment sau ipsos

C 2.5. Se aplica pe toata zona curatata un strat de mortar M50Z pe 2-3 cm

C 2.6. Prin stuturi se injecteaza cu pompa mortar M50Z

C 2.7. Operatia de injectare incepe prin stutul cel mai de jos de la baza fisurii.

C 2.8. Dupa ce mortarul a inceput sa apara si sa deverseze prin stutul imediat superior, se astupa cu un dop stutul prin care s-a efectuat injectarea, iar dispozitivul de pompare se fixeaza la stutul urmator.

C 2.9. Se continua injectarea repetind operatiile de la pc. C.2.6. in mod identic si succesiv pe intreaga lungime a fisurii.

C 2.10. Dupa intarirea completa a mortarului, stuturile se indeparteaza cu dalta si se repara tencuiala local.

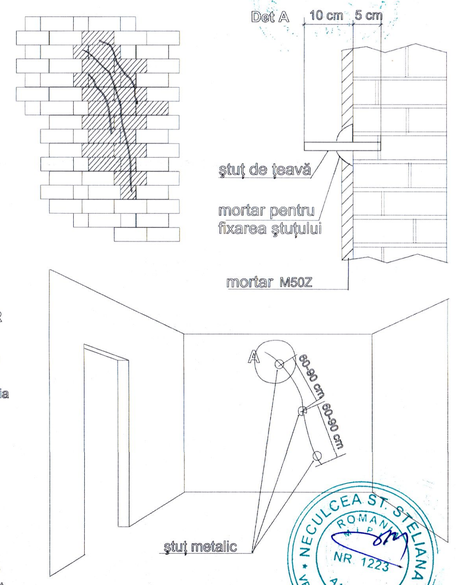

DETALIU REZEMARE PLACA PE ZIDURILE EXTERIOARE PLANSEU B.A.

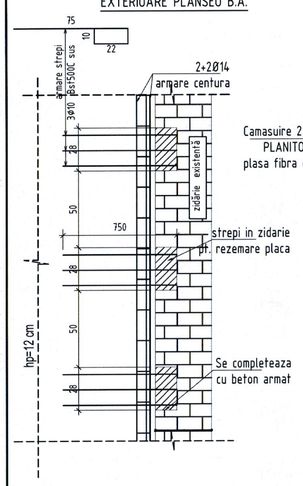

DETALIU CAMASUIRE PERETE PE O FATA

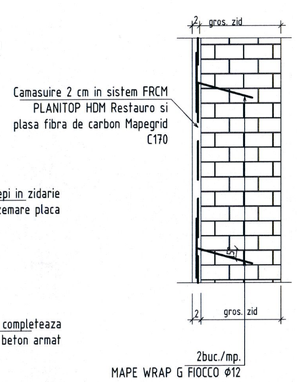

DETALIU DISPUNERE ANCORAJE CAMASUIELI ARMATE - DISTANTE MAXIME

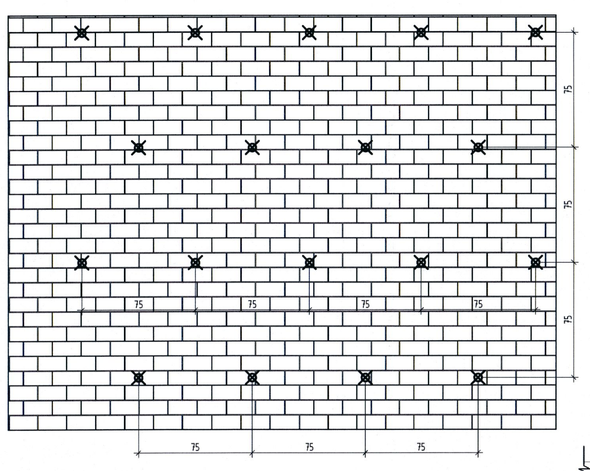

REPARATIE TESERE ZIDARIE REALIZATA IN ETAPE

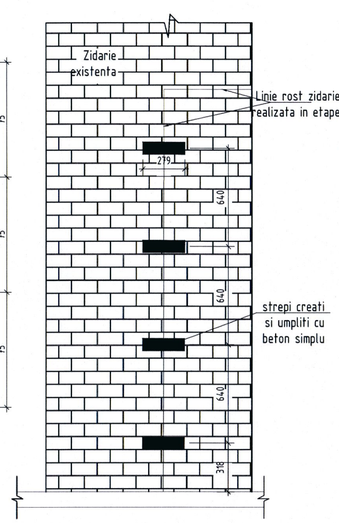

ACOPERIRE MINIMA CU BETON:	
* PLACI:	1.5 cm
* GRINZI, STALPI:	2.5 cm
* FUNDATII:	5.0 cm

MATERIALE:	
* BETON ARMAT:	C20/25
* CIMENT:	1A-S 32.5
* OTEL BETON:	OB37 ; Bst500C;
* MORTAR	M100T, M100Z
* MORTAR BICOMPONENT:	PLANITOP HDM Restauro
* PLASA FIBRA carbon:	Mapegrid C170
*OTEL	S235JR

B1	06.2025	ing. Dan Stanel		ETAPIZARE PROIECT - 2025: PROIECT TEHNIC
A1	04.2025	ing. Dan Stanel		ETAPIZARE PROIECT - 2025
A	10.2021	ing. Dan Stanel		EDITIE INITIALA
Actualizari:	Data:	Responsabil:		Modificari:

expert tehnic: dr.ing. Gabriela Schneider — Referat nr. RE-19/06.04.2025
verificator proiect: ing. Stela Necdicea — Referat nr. 3282/10.04.2025
proiectant general: B.I.A. Serban I. Daniel Lucian, Aleea Iezer, nr. 4, ap.37, Cluj-Napoca, jud. Cluj, CIF RO27954900
proiectant specialitate: S.C. ARHISPATIAL STUDIO S.R.L. str. Parcan Popesca, Nr. 38, Turgoviste, judet Dambovita; Tel. 0751 31 24 34; E-mail: arhispatialstudio@gmail.com; Cod unic inregistrare RO36255669; Nr. Reg. Com.: J15/20/2004

specialitate:	numele:	semnătura:
ŞEF PROIECT:	arh. Serban Daniel	
PROIECTAT:	ing. Dan Stanel	
DESENAT:	ing. Relu Iordan	

beneficiar: Primaria Municipiului Timisoara, Bd. Eu. Ionescu, nr. 2, 300030
obiectiv: Centru pentru Artă, Tehnologie si Experiment - Multiplexity - Faza II
amplasament: bd. Take Ionescu, nr. 56-58, mun. Timisoara, jud. Timis
faza proiect: P.T.
scara: 1:50 | data: 10.2021 | nr. proiect: 18.03/2021
planşa: PLAN DETALII PRINCIPIU CONSOLIDARE
nr. pl. P T ReC3 03 B1

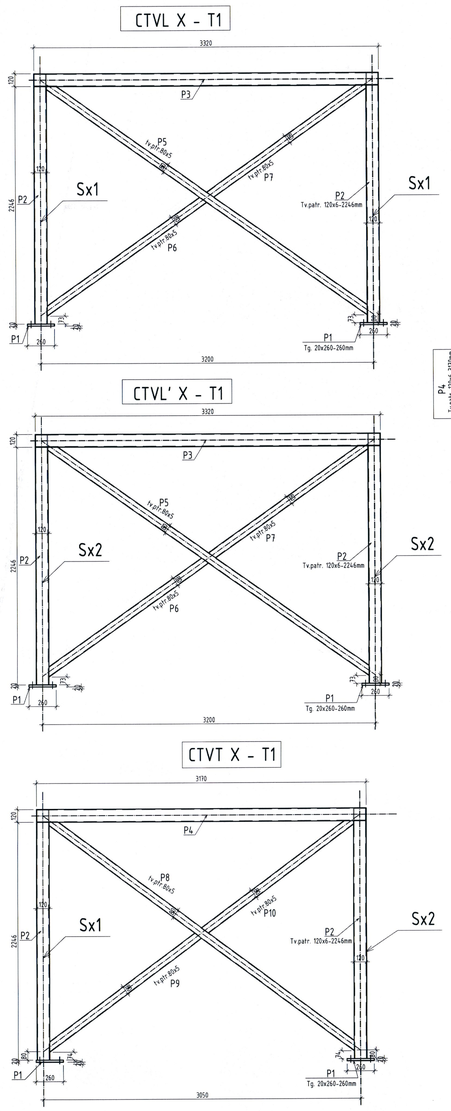

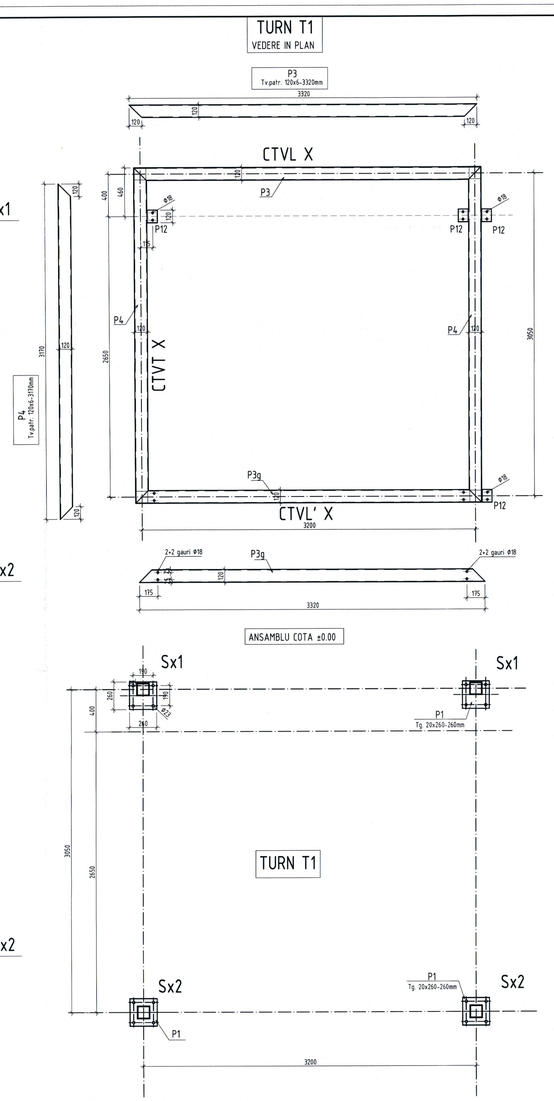

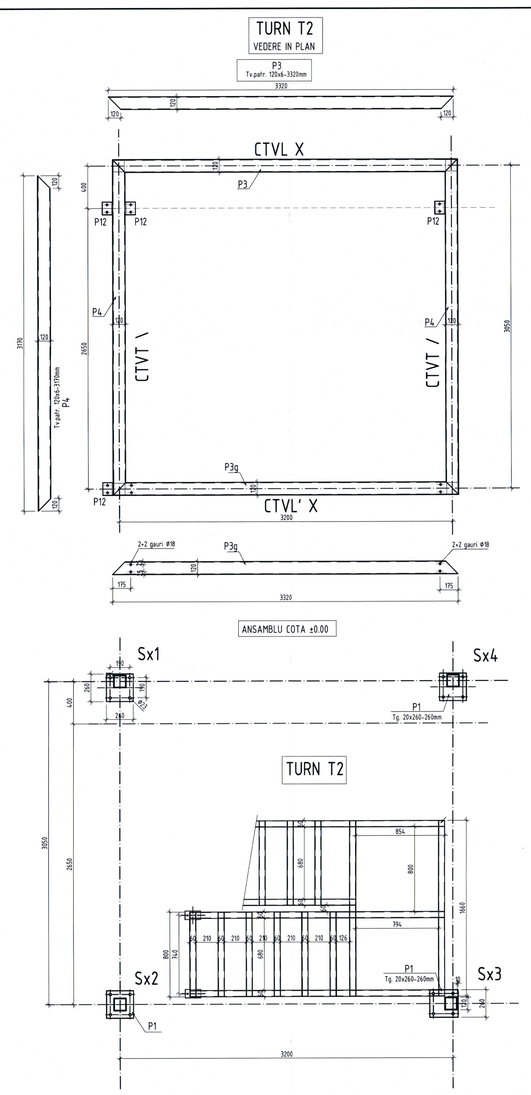

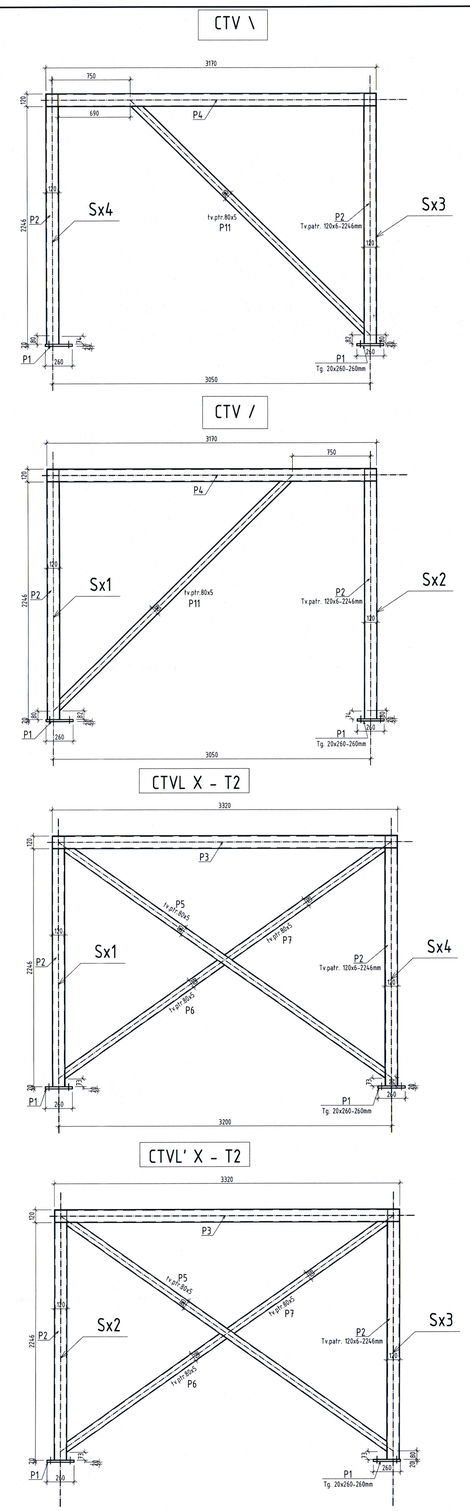

DATE GENERALE SEISMICE :
- conform P100-1/2013 ag=0.20 g , Tc=0.70 s;
- clasa de importanta a constructiei este III, conform normativ P100-1/2013 (γ = 1.0).

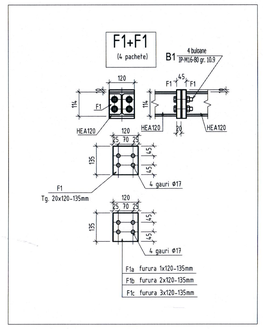

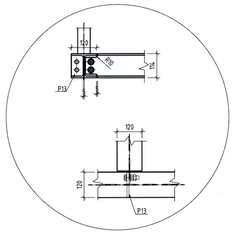

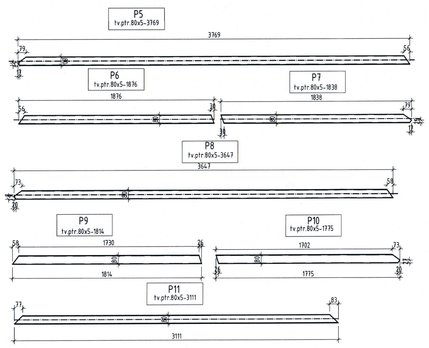

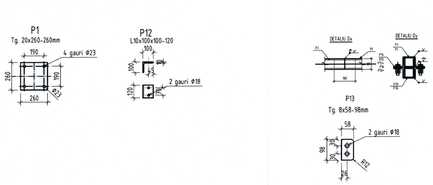

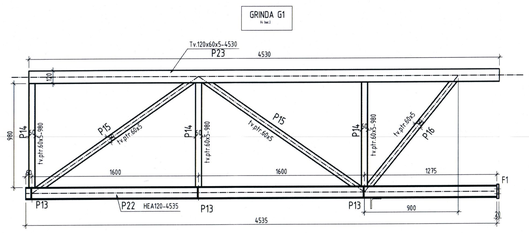

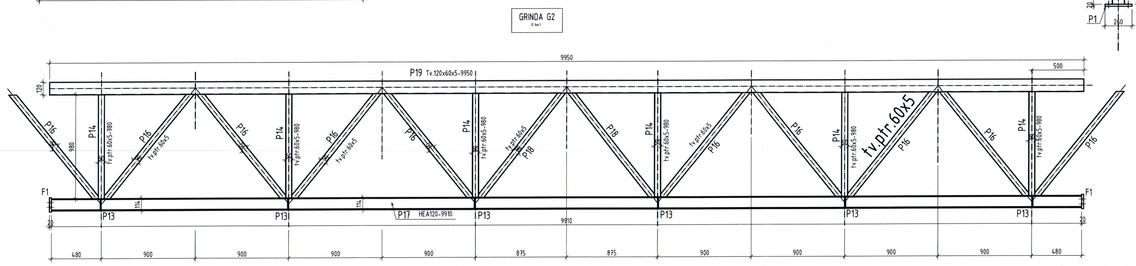

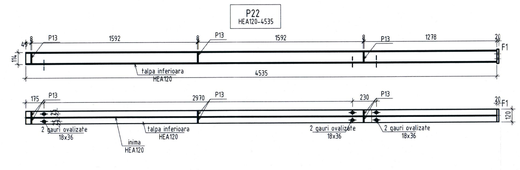

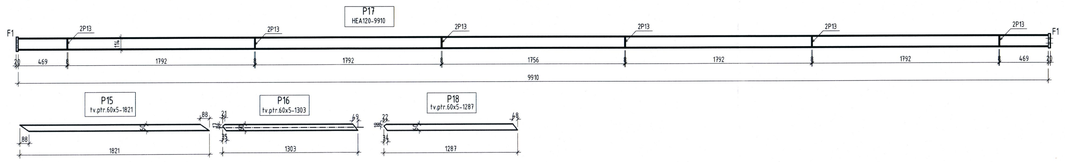

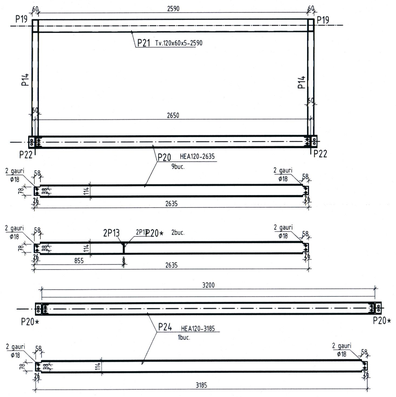

NOTA :
- Nivelul de acceptare al sudurilor va fi "C" pentru sudurile in relief, si "B" pentru sudurile in adancime,conform normativ C150/99.
- Categoria de executie B conform STAS 767/0-88.
- Preasamblarea elementelor metalice se va efectua conform normativului C133-2014.
- Executia îmbinarilor prin sudura se va face numai cu lucratori atestati.
- Sudurile foarte subtiri se vor executa la amperaj redus.
- În pozitia de preasamblare surubURile vor trebui sa poata fi introduse normal, fara efort.
- Verificarile îmbinarilor se vor face cu ajutorul spionului, conform normativului C133-2014.
- Realizarea îmbinarilor definitive va începe numai dupa efectuarea futuror verificarilor si remedierilor mentionate în normativul C133-2014.
- Buloanele se strang 50% din capacitate.
- Pentru asigurarea planeitati flansaror fata de axul vertical al stalpului se va realiza o abatere la margine pentru spion de 0.2 mm.
- In uzina se executa grundurea elementelor metalice cu doua straturi de grund.
- Nu se vopsesc si nu se protejeaza cu alte produse suprafetele si gaurile îmbinarilor cu buloane, suprafetele din vecinatatea îmbinarilor de montare prin sudura. Elementele care se îmbina nu vor fi grunduite în zonele de contact ale îmbinarii si ale ecliselor
- Dupa terminarea montarii se aplica ultimul strat exterior de vopsea.
- In dreptul golurilor fabla cutata se va decupa inainte de turnarea betonului.
- Golurile se cofreaza cu cufi.

NOTA:
Abaterile admise pentru îmbinarile elementelor metalice sunt:
- abateri de la diametrul gaurilor: -0.5 mm < Δ/dg < +0.5 mm
- abateri de la distantele dintre gauri: -0.5 mm < Δ/l'k < +0.5 mm
- abateri de la distantele dintre gaurile marginale si marginile corespondente ale elementelor care se îmbina: -0.5 mm < Δ/l'm < +0.5 mm
- Abaterile limita admise la forma si dimensiunile elementelor metalice vor respecta STAS 767/0-88
Abaterile limita admise la montajul elementelor metalice vor respecta STAS 767/0-88:
- deplasarea surubURilor de ancoraj în plan orizontal: 5 mm
- abaterea lungimii filetului surubului de ancoraj +30/-30 mm.

NOTA:
- Dupa executia elementelor din beton si înainte de confectionarea elementelor metalice se va efectua o verificare a cotelor betonului pentru a se asigura montarea corecta a confectiei metalice
- In cazul constatarii unor abateri care necesita modificari ale elementelor metalice, acestea se vor efectua numai dupa consultarea proiectantului si cu acordul acestuia.

NOTA:
- Toate cotele de nivel din prezentul plan se raporteaza la cota ±0.00.
- Prezentul plan se va citi împreuna cu planurile de arhitectura si instalatii
- Cotele nu se masoara cu rigla pe plan.

Date nu se specifica altfel, îmbinarile sudate se realizeaza cu sudura de colt "C"	GROSIMEA MINIMA A SUDURII "a" (mm)	GROSIMEA ORDINARA A SUDURII "a" (mm)	Toate placile de capat vor fi sudate cu sudura de penetratie partiala frontal
	3	3	
	4	4	
	5	5	
	6-8	6	
	9-14	8	
	15-22	9	
	23-30	10	

IMBINARE IN "T"		IMBINARE PE MUCHIE		
PE O SINGURA PARTE	PE AMBELE PARTI	PE O SINGURA PARTE	PE AMBELE PARTI (FARA INDEPARTARE MARGINE)	PE AMBELE PARTI (CU INDEPARTARE MARGINE)
α ∈ (60°÷120°)		α ∈ (60°÷120°)	α ∈ (60°÷120°)	α ∈ (60°÷120°) $\alpha_{max}=\arctg\frac{2a}{l_{min}-2a}$

GR. SUDURII	SECTIUNE	t	a	a1	a2
K		10...20	120°...60°	8...2	12...6
		21...40	120°...60°	8...2	6...8
V		5...20	90°...30°	8...2	1...2
		10...25	90°...30°	8...2	3...4
X		6...10	120°...60°	8...2	-

A1	06.2025	ing. Dan Stanel		ETAPIZARE PROIECT - 2025. PROIECT TEHNIC
A	10.2021	ing. Dan Stanel		EDITIE INITIALA
Actualizari:	Data:	Responsabil:		Modificari:
expert tehnic:	ing. Gabriela Schneider	A1,A2	Referat nr. RE-19/06.04.2025	
verificator proiect:	ing. Stela Neculoea	A1,A2	Referat nr. 3202/18.04.2025	
proiectant general:	B.I.A. Serban I. Daniel Lucian, Aleea Iezer, nr. 4, ap.37, Cluj-Napoca, jud. Cluj, tel. 0727956490			beneficiar: Primăria Municipiului Timisoara, Bd. C.D. Loga 1, 300030
proiectant specialitate:	S.C. ARHICSPATIAL STUDIO S.R.L.			obiectiv: Centru pentru Artă, Tehnologie si Experiment - Multiplexity - Faza II
specialitate:	numele:	semnătura:		amplasament: bd. Take Ionescu, nr. 56-58, mun. Timisoara, jud. Timis
SEF PROIECT:	arh. Serban Daniel			faza proiect: P.T.
PROIECTAT:	ing. Dan Stanel			scara: 1:50 data: 10.2021 nr. proiect: 18.150/2021
	ing. Raluca Ionescu			plansa: PLAN ANSAMBLU DETALII STRUCTURA METALICA SUPANTA
				nr. pl. P T ReC3 04 A1

NECULCEA ST. STEFANIA
ARHITECT
NR 1223
A2 A1
ARHITECTURA

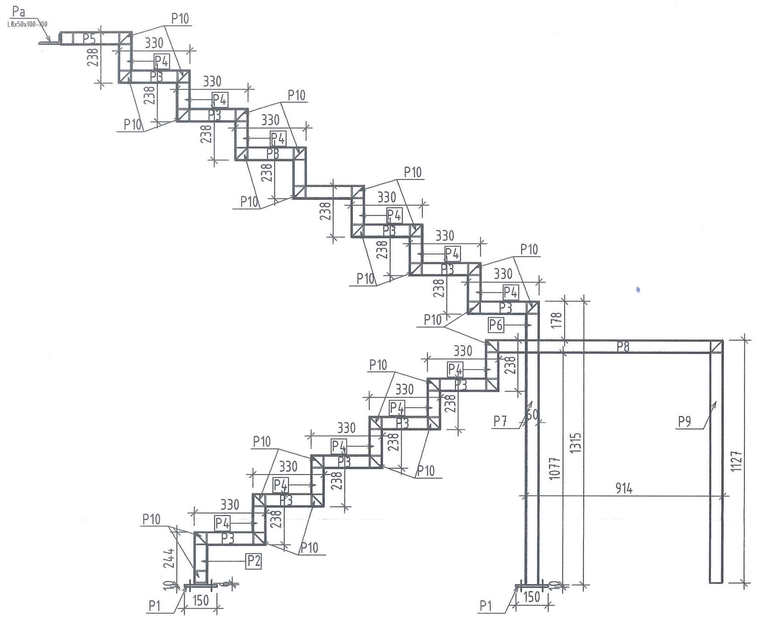

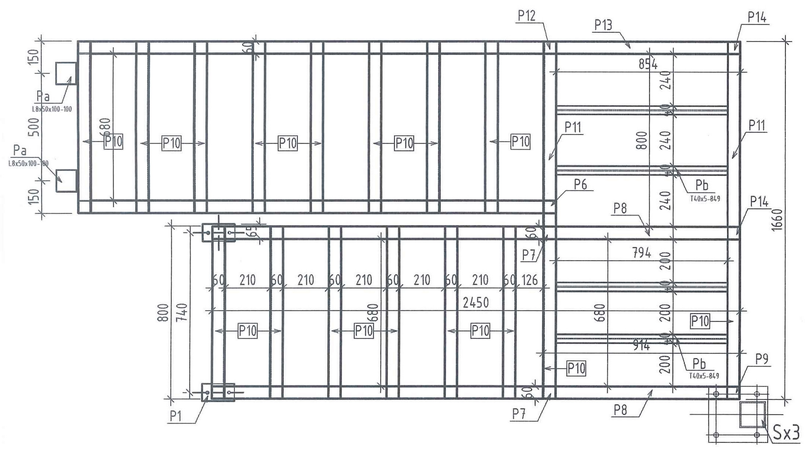

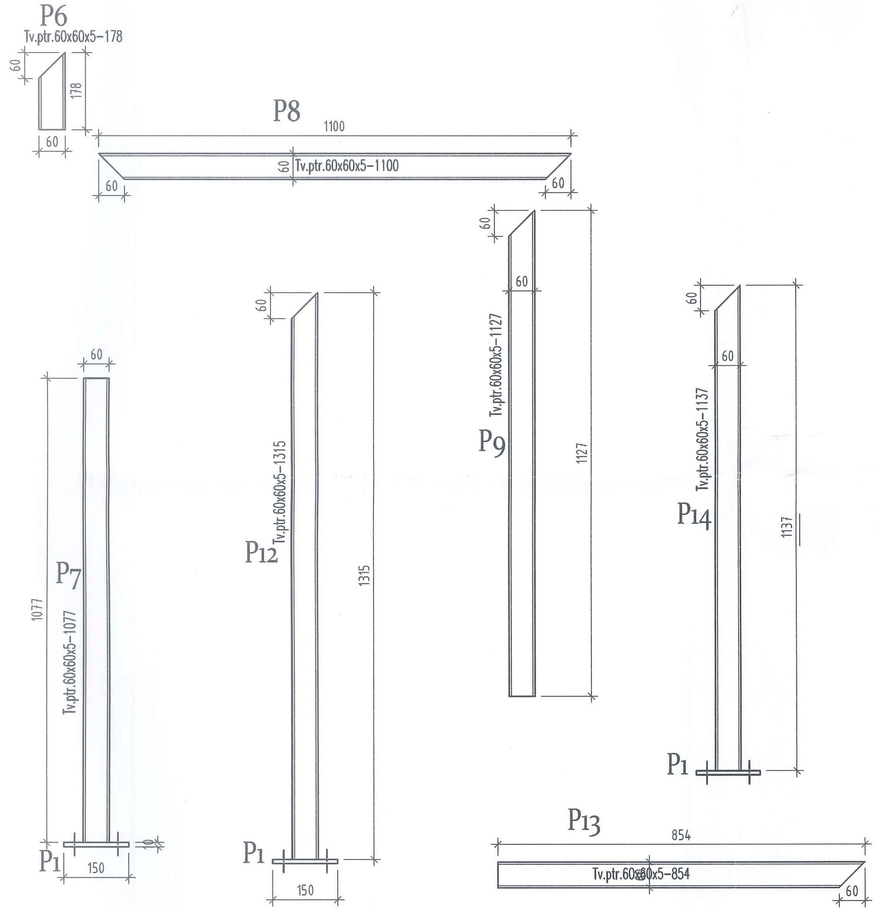

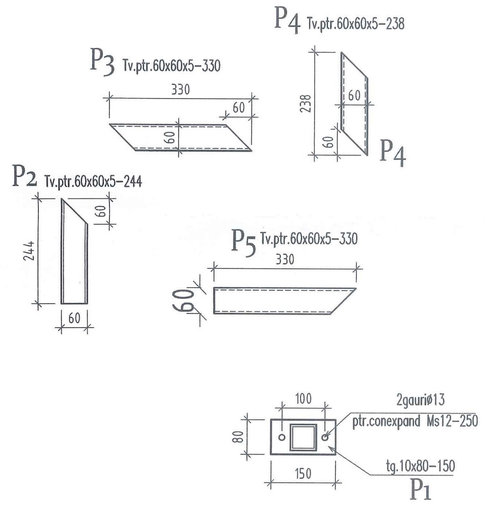

NOTA :
- Nivelul de acceptare al sudurilor va fi "C" pentru sudurile in relief, si "B" pentru sudurile in adancime,conform normativ C150/99.
- Categoria de executie B conform STAS 767/0-88.
- Preasamblarea elementelor metalice se va efectua conform normativului C133-2014.
- Executia îmbinarilor prin sudura se va face numai cu lucratori atestati.
- Sudurile foarte subtiri se vor executa la amperaj redus.
- În pozitia de preasamblare suruburile vor trebui sa poata fi introduse normal, fara efort.
- Verificarile îmbinarilor se vor face cu ajutorul spionului, conform normativului C133-2014.
- Realizarea îmbinarilor definitive va începe numai dupa efectuarea tuturor verificarilor si remedierilor mentionate în normativul C133-2014.
- Buloanele se strang 50% din capacitate.
- Pentru asigurarea planeitatii flanselor fata de axul vertical al stalpului se va realiza o abatere la margine pentru spion de 0.2 mm.
- In uzina se executa grunduirea elementelor metalice cu doua straturi de grund.
- Nu se vopsesc si nu se protejeaza cu alte produse suprafetele si gaurile imbinarilor cu buloane, suprafetele din vecinatatea imbinarilor de montare prin sudura. Elementele care se îmbina nu vor fi grunduite în zonele de contact ale îmbinarii si ale ecliselor
- Dupa terminarea montarii se aplica ultimul strat exterior de vopsea.
- In dreptul golurilor tabla cutata se va decupa inainte de turnarea betonului.
- Golurile se cofreaza cu cutii.

NOTA:
Abaterile admise pentru îmbinarile elementelor metalice sunt:
- abateri de la diametrul gaurilor: -0.5 mm < Δ/dg < +0.5 mm
- abateri de la distantele dintre gauri: -0.5 mm < Δ/ls < +0.,5 mm
- abateri de la distantele dintre gaurile marginale si marginile corespondente ale elementelor care se îmbina: -0.5 mm < Δ/lm < +0.5 mm
- Abaterile limita admise la forma si dimensiunile elementelor metalice vor respecta STAS 767/0-88

Abaterile limita admise la montajul elementelor metalice vor respecta STAS 767/0-88:
- deplasarea suruburilor de ancoraj în plan orizontal: 5 mm
- abaterea lungimii filetului surubului de ancoraj +30/-30 mm.

NOTA:
- Dupa executia elementelor din beton si înainte de confectionarea elementelor metalice se va efectua o verificare a cotelor betonului pentru a se asigura montarea corecta a confectiei metalice.
- În cazul constatarii unor abateri care necesita modificari ale elementelor metalice, acestea se vor efectua numai dupa consultarea proiectantului si cu acordul acestuia.

NOTA:
- Toate cotele de nivel din prezentul plan se raporteaza la cota ±0.00.
- Prezentul plan se va citi impreuna cu planurile de arhitectura si instalatii!
- Cotele nu se masoara cu rigla pe plan.

DATE GENERALE SEISMICE :
- conform P100-1/2013 ag=0.20 g , Tc=0.70 s;
- clasa de importanta a constructiei este III, conform normativ P100-1/2013 (γ = 1.0).

Daca nu se specifica altfel, imbinarile sudate se realizeaza cu sudura de colt pe toata lungimea de contact a pieselor, grosimea cordonului de sudura va fi conform Tabel 1, si se va calcula functie de grosimea minima a metalului.

GROSIMEA MINIMA A METALULUI min(t,t1)	GROSIMEA CORDONULUI DE SUDURA "a"
4	3
5	3⁵
6	4
7	4
8÷10	5
12÷15	6
15÷20	8

IMBINARE IN "T"		IMBINARE PE MUCHIE	
PE O SINGURA PARTE	PE AMBELE PARTI	PE O SINGURA PARTE	PE AMBELE PARTI (FARA INDEPARTAREA MARGINILOR
α ∈ (60°÷120°)		α ∈ (60°÷120°)	α ∈ (60°÷120°) $e_{max} = t_1 - 3$

Toate placile de capat vor fi sudate cu sudura in adancime cu patrundere totala!

TIP SUDURA	SECTIUNE	t	?	b	c
		10...20	45°...60°	0...2	2...4
		21...40	45°...60°	0...2	4...6
		5...20	20°...30°	0...2	1...2
		10...20	40°...50°	0...2	3...4
		5...10	35°...60°	0...2	-

A1	06.2025	ing. Dan Stanel	ETAPIZARE PROIECT - 2025. PROIECT TEHNIC
A	10.2021	ing. Dan Stanel	EDITIE INITIALA
Actualizari:	Data:	Responsabil:	Modificari:

expert tehnic:	dr.ing. Gabriela Schneider	A1,A2	Referat nr. RE-19/06.04.2025
verificator proiect:	ing. Stela Neculcea	A1,A2	Referat nr. 3282/10.04.2025

proiectant general:
B.I.A. Serban I. Daniel Lucian
Aleea Iezer, nr. 4, ap.37
Cluj-Napoca, jud. Cluj
CIF RO27954900

BIROU INDIVIDUAL DE ARHITECTURA DANIEL SERBAN

proiectant specialitate:
S.C. ARHISPATIAL STUDIO S.R.L.
str. Parvan Popescu, Nr. 38, Targoviste, judet Dambovita
Tel. 0753. 31. 24. 34, E-mail: arhispatialstudio@gmail.com
Cod unic inregistrare. RO16255469, No. Reg. Com.: J15/230/2004

Specialitate:	numele:	semnatura:
SEF PROIECT:	arh. Serban Daniel	
PROIECTAT:	ing. Dan Stanel	
DESENAT:	ing. Relu Iordan	

NECULCEA ST. STELIANA ROMANIA MLATI NR. 1223 A1, A2, A3 INGINER VERIFICATOR PROIECTE

beneficiar:
Primăria Municipiului Timisoara
Bd. C.D. Loga 1, 300030

obiectiv:
Centru pentru Artă, Tehnologie si Experiment - Multiplexity - Faza II

amplasament: bd. Take Ionescu, nr. 56-58, mun. Timisoara, jud. Timis

fază proiect: P.T.

scara: 1:50 | data: 10.2021 | nr. proiect: 18.03/2021

planșa:
PLAN ANSAMBLU SI DETALII SCARA

nr. pl. P T ReC3 05 A1