SECTIUNEA 1-1
scara 1:25

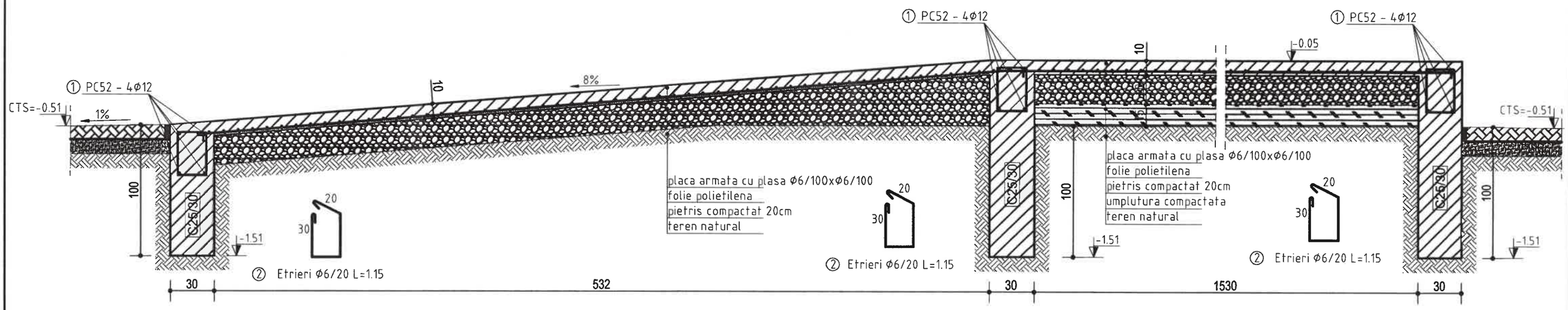

SECTIUNEA 2-2
scara 1:25

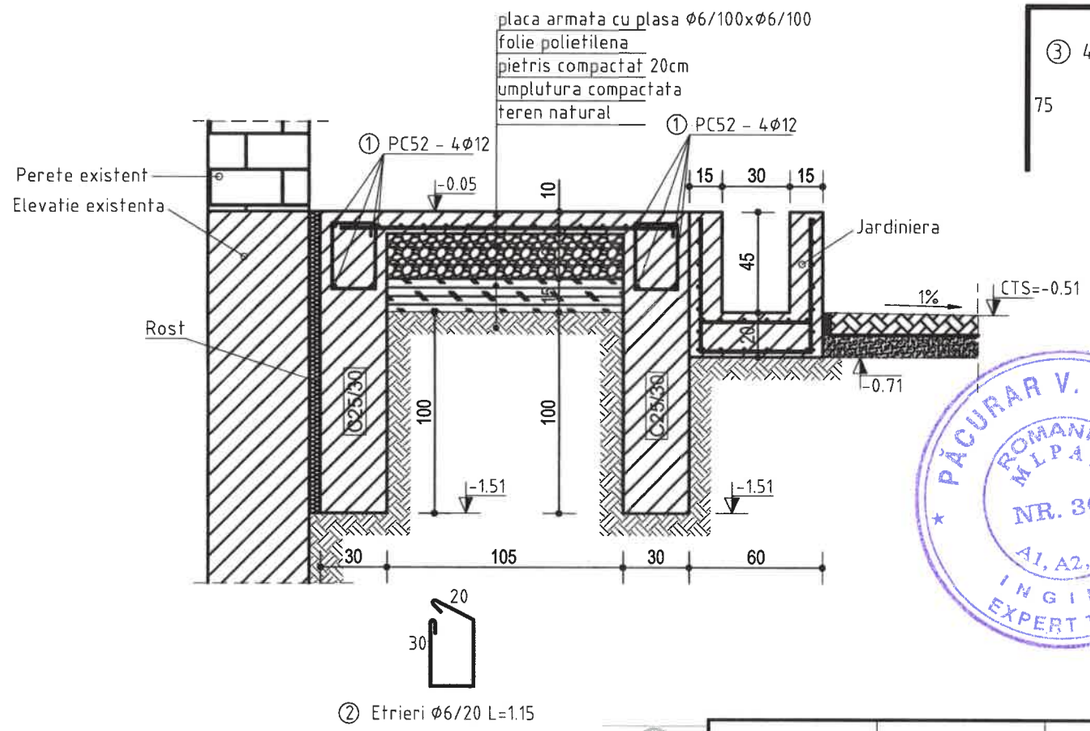

SECTIUNEA 3-3
scara 1:25

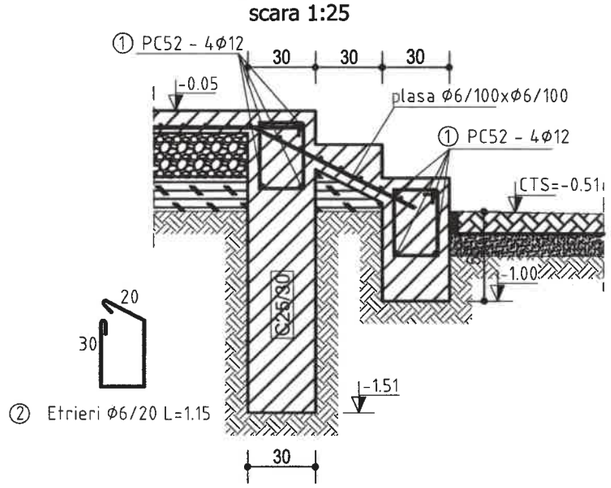

DETALII COLTARE INNADIRE ARMATURI

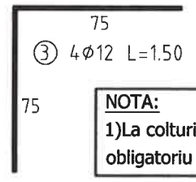

NOTA:
1)La colturi si intersecti de centuri se vor monta in mod obligatoriu coltare marca ③

Conform Normativ NE012-1/2022
BETON:
- C25/30; XC2 - Cl 0,20
- 0....16 - A/C 0.50 -S2-CEM II/A-S32.5
- Conform SR EN 206-1

ARMATURA:
- OB37; PC52 (BST500)
- Conform SR EN 1992-1

Acoperirea minima cu beton 2,5....5 cm

VERIFICATOR, EXPERT	NUME	SEMNĂTURA	CERINȚA	REFERAT/ EXPERTIZĂ NR./ DATA	
PROIECTANT GENERAL S.C. AKA Arhitect S.R.L. Registrul comertului: J 20/793/2018 Cod fiscal: RO 39522913 e-mail:ioan.mirci@akaarhitect.ro Tel:+40 724 207 211 Adresa sediu social: Oras Petrila (Loc.Cimpa) , Str. Burdenii, Nr 45, Jud. Hunedoara				Beneficiar: municipiul Brad, scoala gimnaziala " Mircea Santimbreanu" municipiul Brad, strada Libertății, Nr. 23, Judetul HUNEDOARA Amplasament Municipiul Brad, strada Libertății, nr.23, Jud. HUNEDOARA, C.F. nr.67461, 67473, 67043	Nr. Proiect 17/2025
STRUCTURES CLASS J20/1095/10.12.2013; CUI 32567241 tel: 0721777711 e-mail: pt_structures@yahoo.com				Titlu proiect: MODERNIZARE SI DOTARE SCOALA GIMNAZIALA "Mircea Santimbreanu"	Nr. Proiect 19/2025
	NUMELE	SEMNĂTURA	SCARA 1:25	Titlu planșă: DETALII FUNDATII RAMPA SI PODEST	FAZA: DTAC+PT
Șef Proiect	arh. Mirci-Dănicar Ioan				
Proiectat	ing. Marin Teau		Data: 07/2025		PLANȘA: R08
Desenat	ing. Marin Teau				

Aceste desene si specificatii sunt proprietatea S.C.AKA Arhitect S.R.L. Nu vor fi copiate sau reproduse fara acordul scris al acesteia.